PORTOGUESE

MB-G1200

THE CRUSHING EVOLUTION

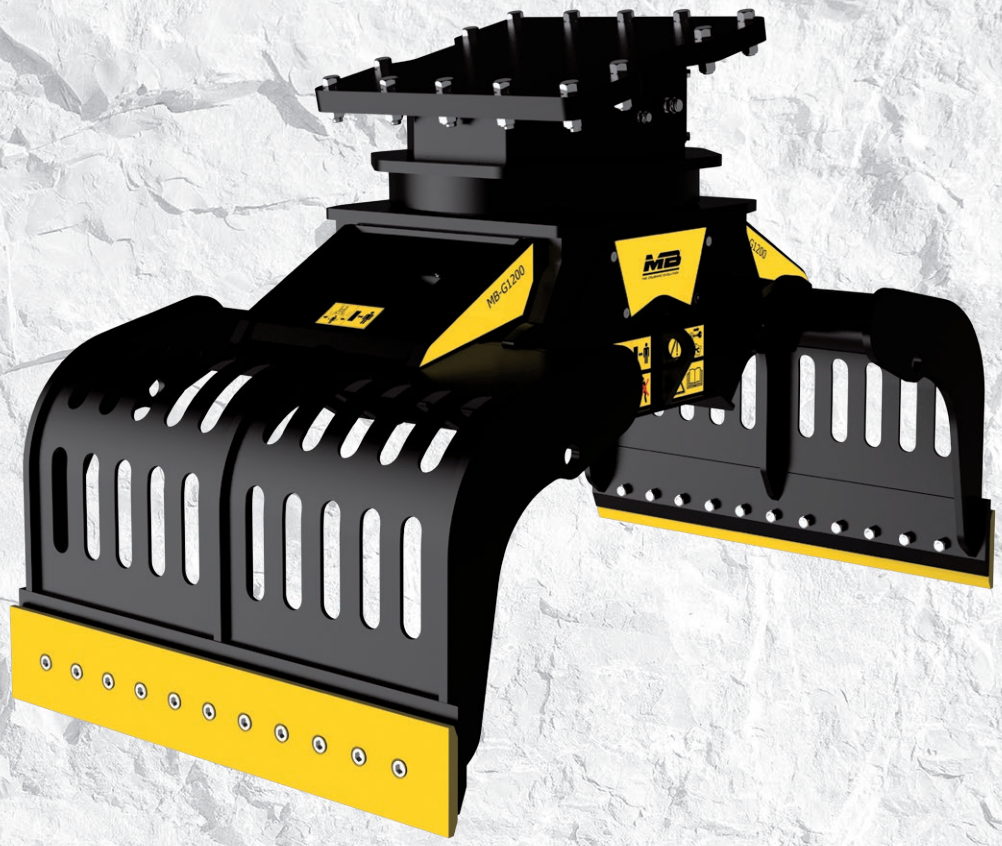

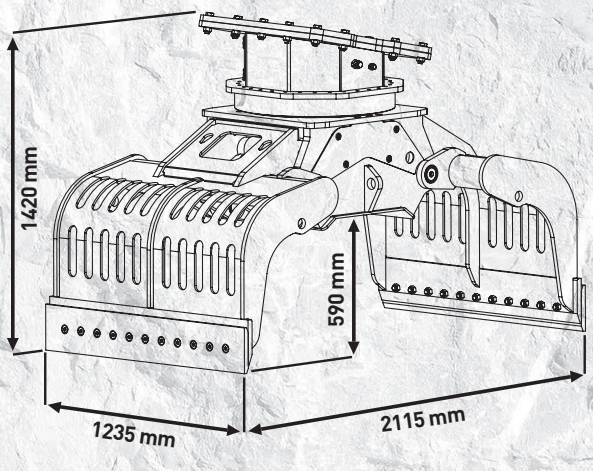

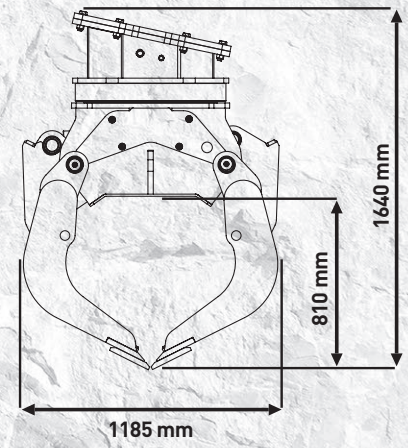

PORTOGUESE

"Grande **desempenho**"

Projetada para a seleção e movimentação de materiais provenientes de demolições, é criada segundo os mais altos padrões tecnologicos, para movimentar qualquer tipo de material de uma maneira confiável, constante e em total segurança.

Graças as garras intercambiáveis e a rotação hidráulica a 360º permite de movimentar grandes cargas e formas particulares.

CARACTERISTICAS TÉCNICAS

ESCAVADEIRA RECOMENDADA	CAPACIDADE DE CARGA (GARRAS FECHADAS)	FLUXO ROTAÇÃO	FLUXO OLIO (ABERTA/FECHADA)
≥ 18 ≤ 25 Ton	0,71 m^3 / 710 L	20 ÷ 35 l/min.	50 l/min.
PRESSÃO ROTAÇÃO	**PRESSÃO (ABERTA/FECHADA)**	**PESO**	**ROTAÇÃO**
200 bar	300 ÷ 400 bar	1,6 Ton	360°

ACESSÓRIOS

KIT PEÇAS DE REPOSIÇÃO RECOMENDADO	ENGATE FIXO	ENGATE RÁPIDO FÊMEA	
MBG120008	FCG121500	MBG121500	
			GARANTIA 24 MESES
			WA241200

Os dados indicados não são vinculativos, pois o fabricante reserva o direito de aplicar melhorias em seus produtos a qualquer momento sem aviso prévio.
A referência de peso da escavadeira é indicativa e está sujeita a modificação.

Rev. 2016 / 03